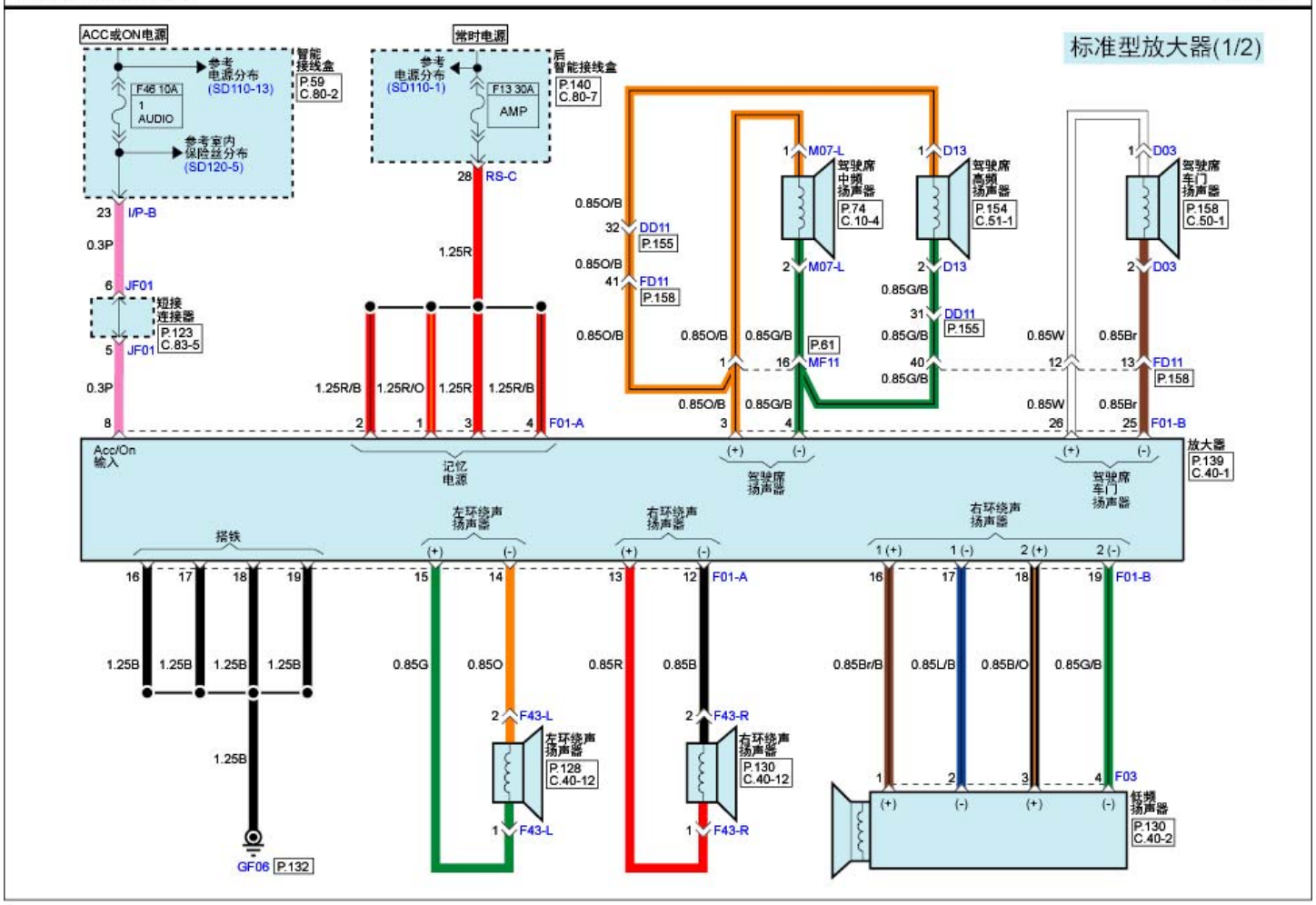音频/视频&导航(7) SD969-7